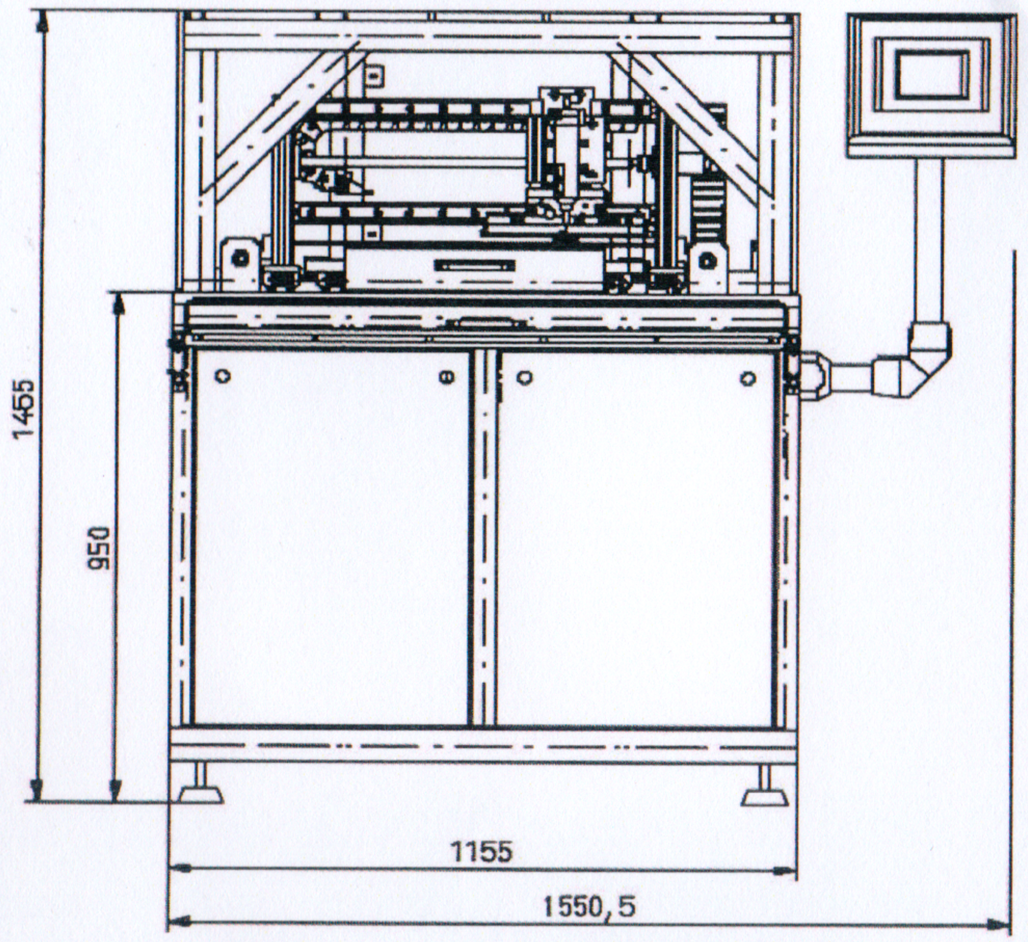

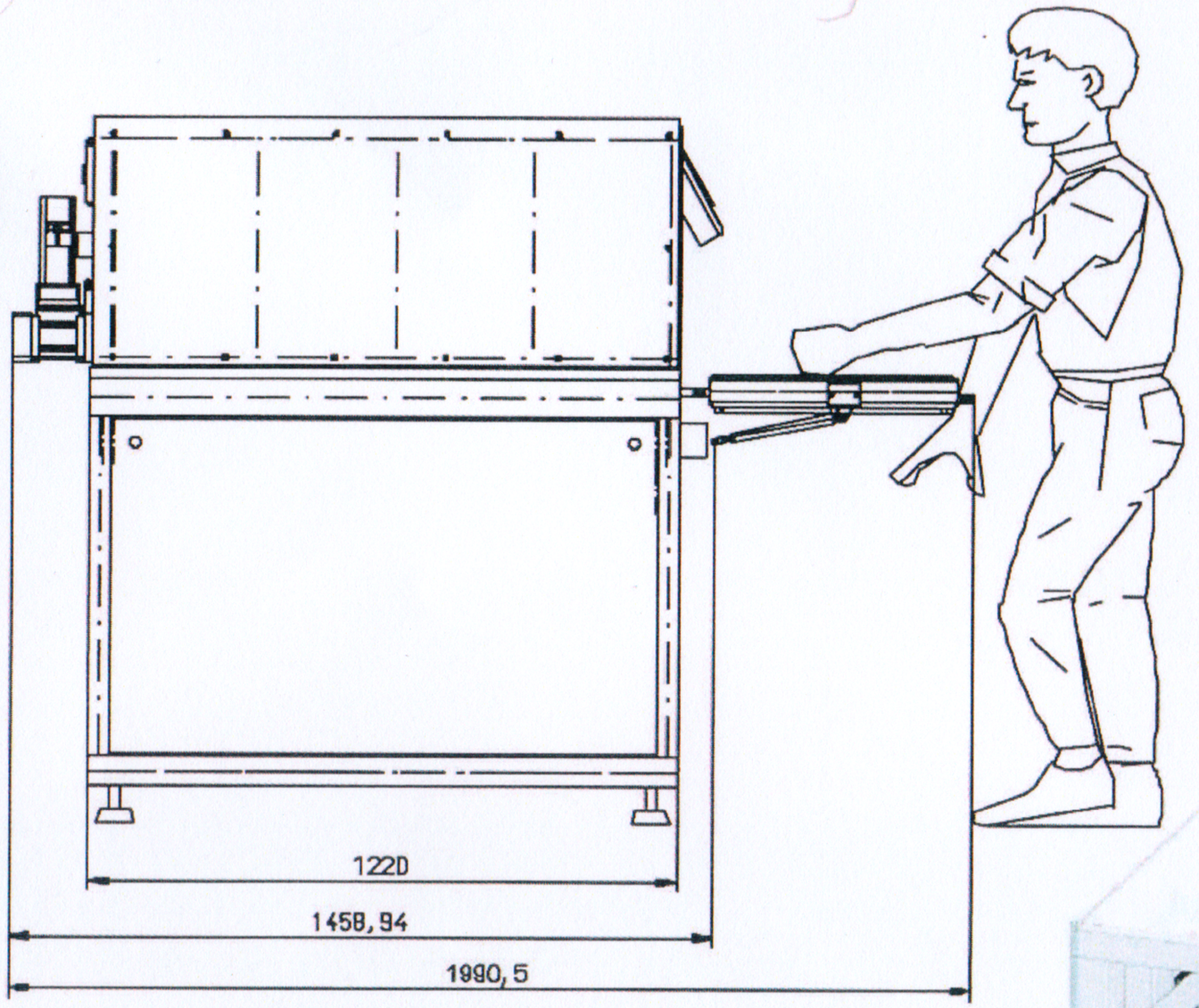

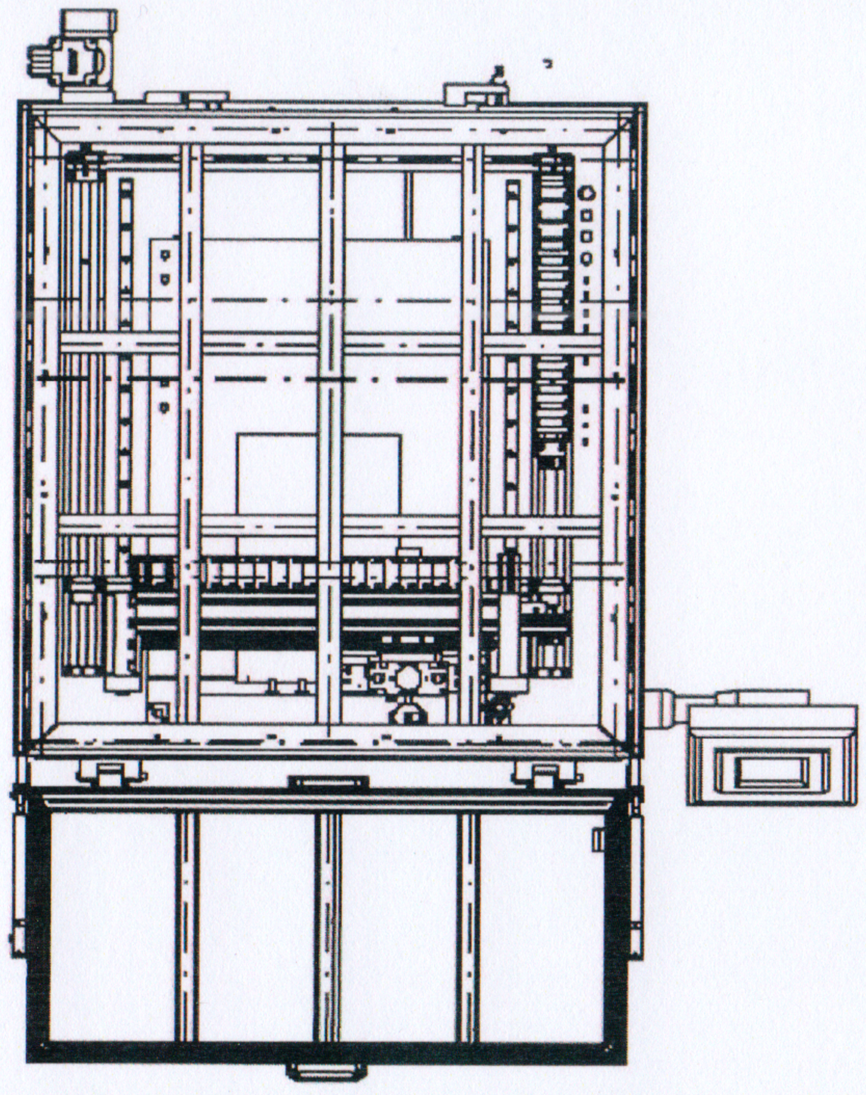

Radius Handgriff 550mm
Masse = 39 kg
ACE Typ: GS-19-150-AA-320N
RM = ca. 280mm

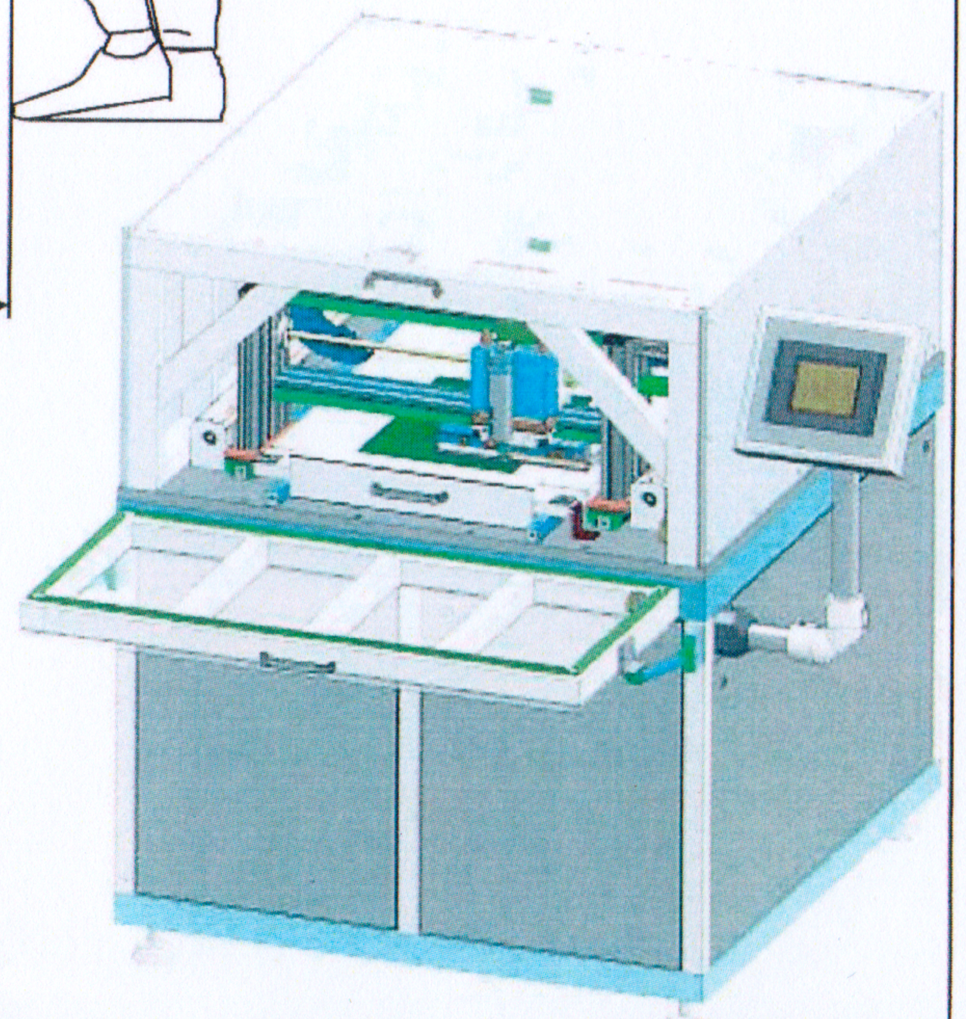

dimensions	approx. 60x58x56 inch
weight	approx. 720 kg
panelsize	max. 30x24 inch
panel clamp holded	
central control Siemens S7	
Siemens Touch Panel	
Y-axis servo motor controled	
X-axis step motor controled	
electr. connection	3x480V PEN 60 HZ, 4 kW
compressed air	88 psi
free space around	20 inch
room temperature	72°F +/- 3°F
rel. humidity	50 +/- 10%

Schutzvermerke nach DIN 34 beachten
(C) Copyright reserved

MASS GmbH
Wilhelm-Lorenz-Str. 13-15
Tel.: 0228420 8700-0
Fax: 0228420 8700-30
email: info@mass-gmbh.de

				Datum	Name	
				Bearb.	01.10.2008	Alsdorf
				Gepr.		
				Norm		
				DIN EN ISO 9001		
Zust.	Änderung	Datum	Name	Urspr. 1581 00 000		

technische Änderungen vorbehalten

Maßstab 1:10 | A2 | Gewicht

Maßblatt VHF 300 V

1577 00 000 D

Blatt 1 | 0

Ers. f.: | Ers. d.:

01.08.2010