Die Zeichnungen, Modelle, Schablonen etc. bleiben unser ausschließliches Eigentum. Sie dürfen nur zu dem vereinbarten Zweck eingesehen und dürfen zu keinem anderen Zweck verwendet werden. Kopien oder sonstige Vervielfältigungen dürfen nur zu den vereinbarten Zweck angefertigt werden. Jeder Originale noch Vervielfältigungen dürfen Dritten ausgehändigt oder zugänglich gemacht werden. Im Übrigen behalten wir behalten uns alle Rechte auf Patent- und/oder Gebrauchsmusterschutz vor, die sich hilfebar oder unhilfebar aus dieser Zeichnung ableiten lassen.
Gebr. Scheid - Maschinenfabrik - Freudenstadt

Modul	Module							
Pumpe	Pump	PP/TI	PP/TI	PP/TI	PP/TI	PP/TI	PP/TI	PP/TI
Filter	Filter							
Filterkerze	Cartridge							
Durchflußmesser	Flowmeter			2x DFM 6300l/h	2x DFM 13000l/h			
Badvolumen	Bath volume	V=365l			V=415l	V=440l		
Temperatur	Temperature							
Prozeßzeit	Process time							
Temperaturregler	Temperature control							
Sicherheitsthermostat	Safety thermostat				TH			
Niveaukontrolle "Stehende Welle"	Level control "immersion zone"				STH		STH	
Niveaukontrolle	Level control							
		TG			TG			

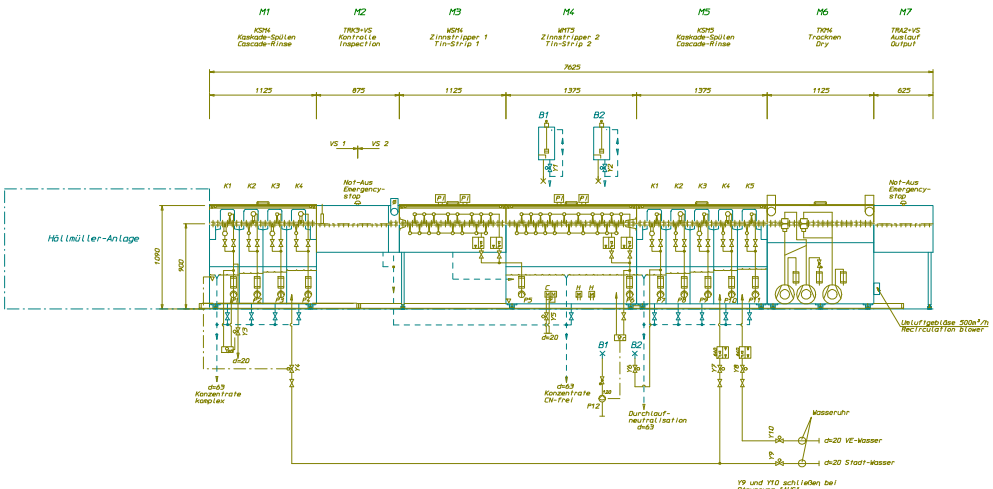

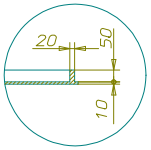

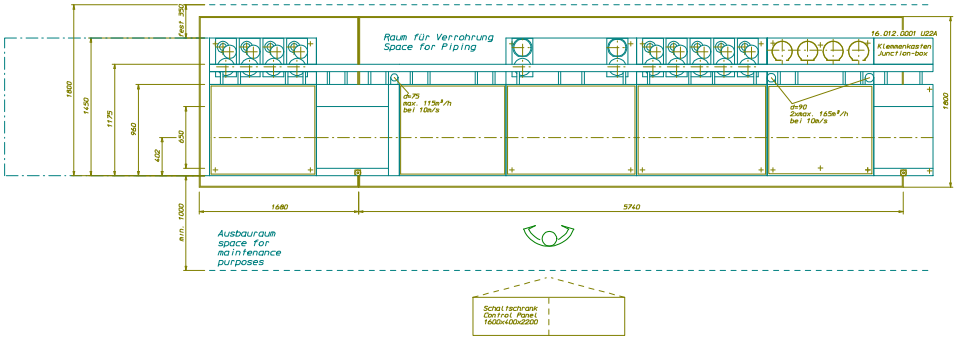

Pumpenliste

P1-P4	PUTA000300-00817	0.37kW
P5,P6	PUTA030300-02522	4.0kW
P7-P11	PUTA000300-00817	0.37kW
P12	PUD009900-00216	0.09kW

VS_A ca. 1.2m/min

Flex-Transport

Arbeitsrichtung : L - R
Arbeitsbreite : 650mm
Plattenformat max.: 610x610mm
min.: 150x150mm
Plattendicke max.: 4.2mm
min.: 0.1mm

Anlage darf mit Verrohrung max. 1800mm breit sein
Alle Entleerungsventile als Membranventile PVC dn50 ausgeführt

Kom.-Nr. 27-06-033

400V/50Hz

Nr.	Datum	Veranlasst	Geprüft	VN	Werk	2006	Datum	Name		Datei 189753	SCHEID Ihr Partner für perfekte Leiterplattentechnik
1.	07.03.	Dettling				Gez.	20.04	Wickb.		Rhode & Schwarz Teisnach	
2	23.03.	Hr. Fleischm.				Gepr.			1:25		
						Norm					

27-18975-3-A1

Zinnstripper

Schutzvermerk nach DIN 34 beachten